260 系列电机参数

电机型号	260SFM-EA4015	260SFM-EA9115	260SFM-EB8615
额定输出功率 kW	22.0	30.0	45.0
额定电流 A	54.0	67.5	93.0
额定转矩 N•m	140	191	286
额定转速 r/min	1500	1500	1500
额定频率 Hz	250	250	250
转子惯量 Kg•m^2	0.09	0.13	0.21
转矩常数 K_T N•m/A	2.6	2.8	3.1
轴伸 LR	140	140	140
轴径 S	55	55	60
键长 QK	110	110	110
键宽 W	16	16	18
轴头螺纹孔	20	20	20
输入电压 V	380V		
编码器线数(P/R)	2500 线/绝对值/旋转变压器		
额定频率 Hz	250		
冷却方式	强制风冷		
极对数	4		
绝缘等级	F		
防护等级	IP54		

- 安装尺寸
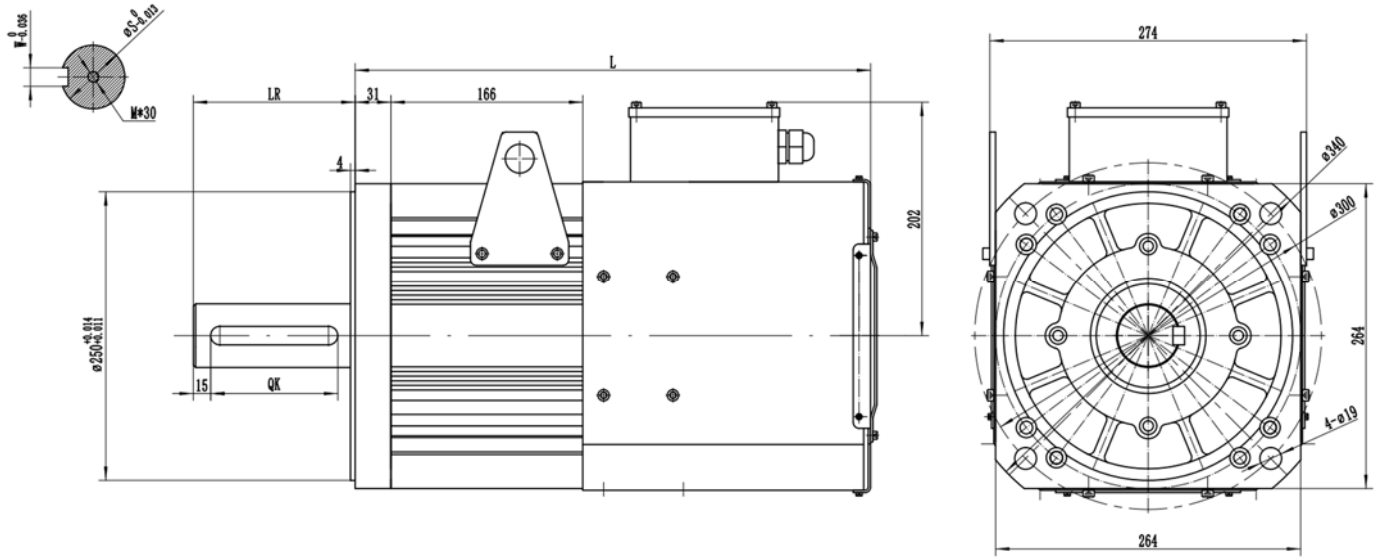
电机型号	143 N.m	215 N.m	286 N.m
L 长度 mm	446	496	596