RoHS COMPLAINT

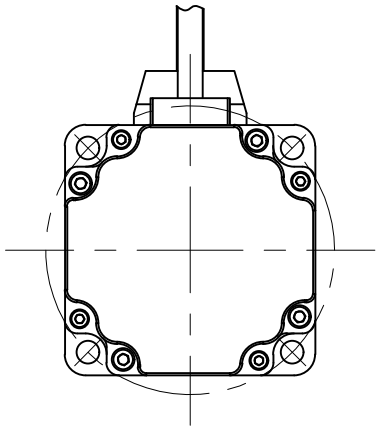

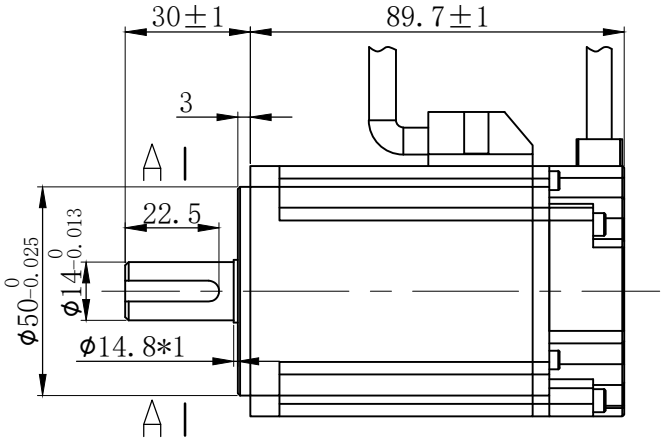

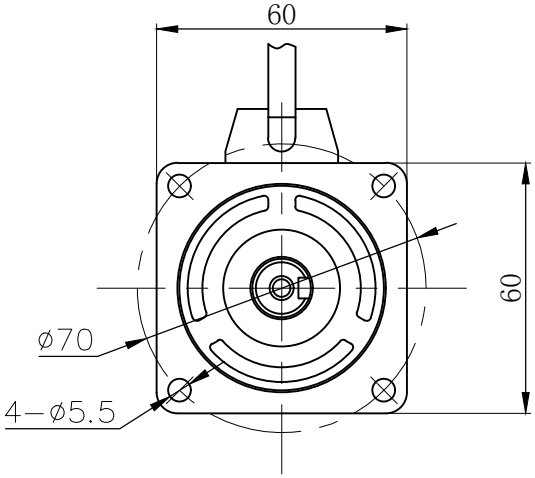

A-A(2:1)

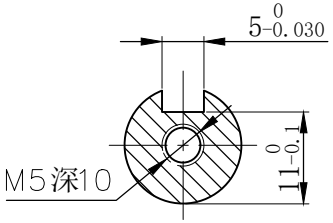

扭矩-转速特性

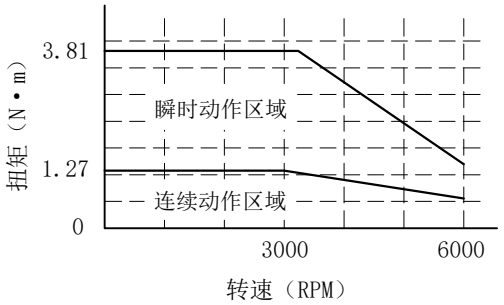

额定电压	220	V AC
额定功率	400	W
额定电流	2.5	A
额定转矩	1.27	N•m
峰值转矩	3.81	N•m
额定转速	3000	RPM
最高转速	6500	RPM
线反电势系数	31	V/KRPM
线电阻	3.24	Ω
D轴电感	2.9	mH
Q轴电感	3.4	mH
力矩系数	0.51	Nm/A
电气时间常数	1.79	ms
转子惯量	0.52	10^{-4}Kg*m²
级对数	5对级	
电机绝缘等级	CLass F	
防护等级	IP65	

动力线				
插座编号	1	2	3	4
绕组引线	U	V	W	PE

绝对值编码器反馈线									
插座编号	1	2	3	4	5	6	7	8	9
信号引线	/	/	PE	SD+	SD-	/	+5V	0V	/

CONFIRMED&ACCEPTED BY CUTOMER (客户确认&接受)						品 名		
COMPANY CHOP&SIGNATURE (盖章&签名)						伺服电机外形图		
一般公差 TOLERANCE ±0.3/±3°	版本	年 月 日	变更番号	变 更 内 容	设计	备 注 NOTE	REV.	A

制 图/DRAWN		比例 SCALE	1:1	物料号	物料号		三视图 THIRD ANGLE PROJECTION
设 计/DESIGNED		单位 UNIT	mm	型 号	60BST-C01330		
审 核/CHECKED							
承 认/APPROVED		上海四横电机制造有限公司				页 SHEET	1/1