RoHS COMPLAINT

电机动力连接器

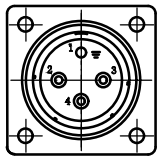

增量式编码器连接器

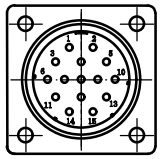

绝对式编码器连接器

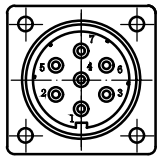

制动器连接器

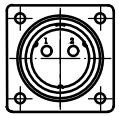

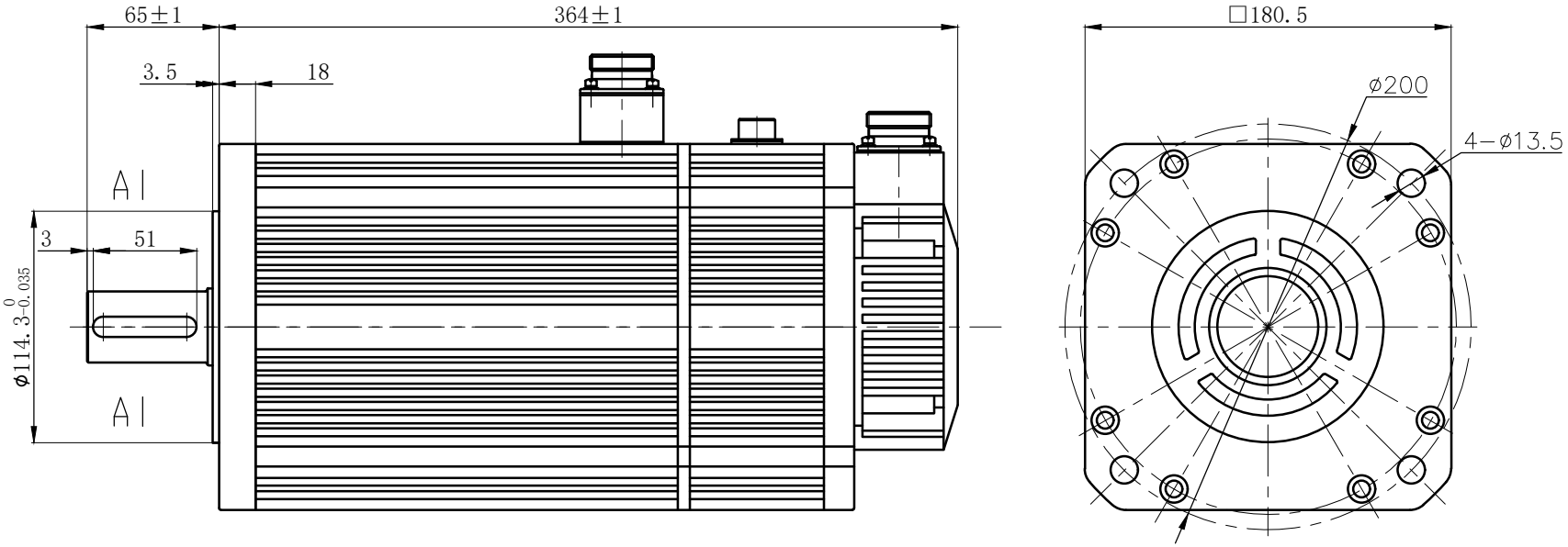

A-A(2:1)

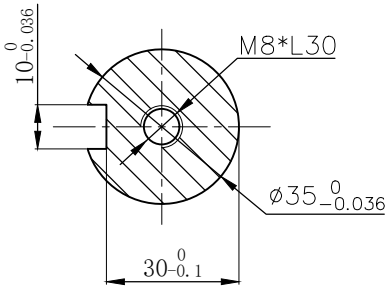

制动连接器接线顺序		
位号	1	2
信号	DC24V	

电机动力连接器接线顺序				
位号	1	2	3	4
信号	PE	U	V	W

增量式编码器连接器接线顺序									
位号	4	7	5	8	6	9	10	13	11
信号	A+	A-	B+	B-	Z+	Z-	U+	U-	V+
位号	14	12	15	2	3	1			
信号	V-	W+	W-	5V	GND	屏蔽			
绝对式编码器连接器接线顺序									
位号	3	2	1	6	4	7	5		
信号	VB+	VB-	屏蔽	SD+	SD-	5V	GND		

电机连接器型号				
连接器	制动连接器	动力连接器	增量式编码器连接器	绝对式编码器连接器
航插座	WS16K2Z	YD32J4Z	YD28J15Z	YD28J7Z

对接电机连接器型号				
连接器	制动连接器	动力连接器	增量式编码器连接器	绝对式编码器连接器
航插头	WS16JZ-TQ	YD32K4TSJ	YD28K15TSJ	YD28K7TSJ

额定电压	380 V AC
额定功率	3.7 KW
额定电流	10 A
额定转矩	35 N•m
峰值转矩	70 N•m
额定转速	1000 RPM
转动惯量	122.5±10% 10^{-4}Kg*m²
线反电势系数	223±10% V/KRPM
线电阻	1.17±10% Ω
线电感	9.1±10% mH
极对数	4 对
电机绝缘等级	CLass F
电机防护等级	IP65

CONFIRMED&ACCEPTED BY CUTOMER (客户确认&接受)

COMPANY CHOP&SIGNATURE (盖章&签名)

一般公差 TOLERANCE ±0.3/±3°

版本	年 月 日	变更番号	变更内容	设计	备注 NOTE	REV.	A

品名 伺服电机

制 图/DRAWN		比例 SCALE	1:1	物料号	三视图
设 计/DESIGNED		单位 UNIT	mm	型号	180SFM-E35010Z
审 核/CHECKED					
承 认/APPROVED		上海四宏电机有限公司		页	1/1