符合RoHS指令要求
CONFORM TO RoHS INSTRUCTIONS

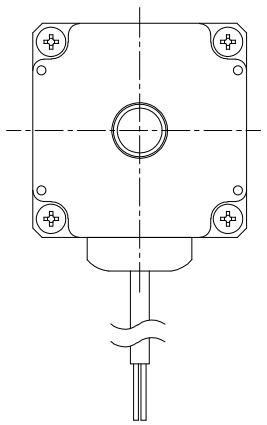

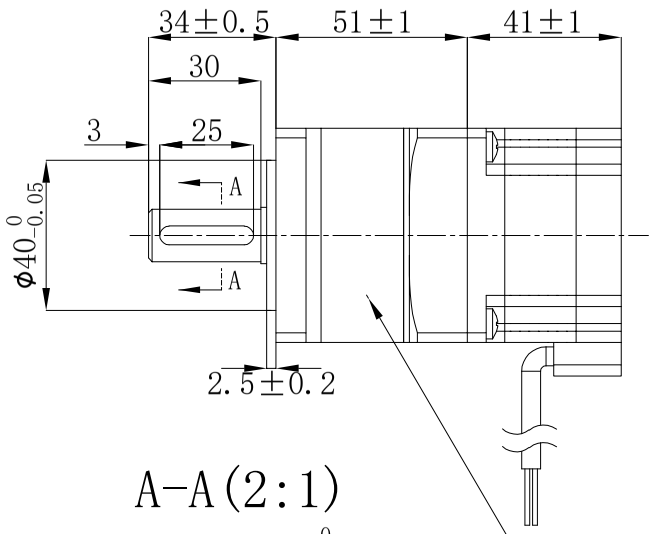

A-A(2:1)

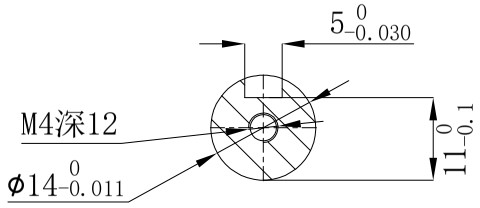

减速机
二级减速比
(1:16/1:20/1:25/1:28
1:35/1:40/1:50/1:70)

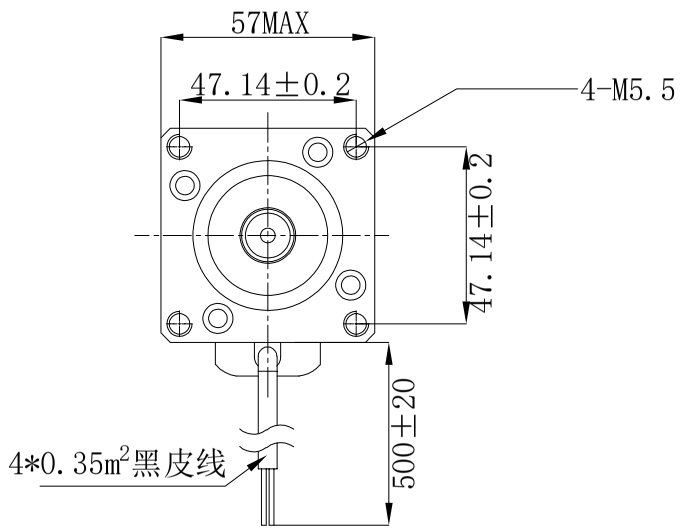

Wiring Diagram/接线图

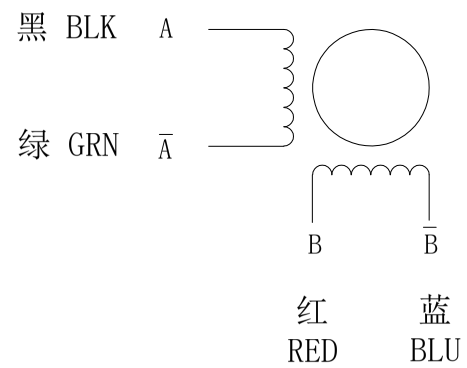

励磁顺序(2相励磁)
EXCITING SEQUENCE(TWO PHASES)

STEP	A	B	Ā	B̄
1	+	+	−	−
2	−	+	+	−
3	−	−	+	+
4	+	−	−	+

CW ↓ ↑ CCW

电器特性参数/ELECTRICAL PARAMETER

步 进 角 STEP ANGEL	1.8° ±5%
相 数 PHASES	2
额定电压 RATED VOLTAGE	-- V
额定电流 RATED CURRENT	-- A
电 阻 RESISTANCE	-- ohm±10% AT 20° C
电 感 INDUCTANCE	-- mH±20% AT 1k Hz,1V RMS
保持力矩 HOLDING TORQUE	--N.m
运行力矩（--PPS） RUNING TORQUR(AT --PPS)	--- MIN. (24VDC,RATED CURRENT,FULL STEP)
绝缘耐压 DIELECTRIC STRENGTH	500V AC 1 MINUTIE
绝缘电阻 INSULATION RESISTANCE	100 MΩ MIN
绝缘等级 INSULATION CLASS	B
温度上升 TEMPERATURE RISE	80K MAX. (SEE NOTE 2)
转子惯量 ROTOR INERTIA	≈100g.cm²
重 量 WEIGHT	APPROX. 450g
最大轴向跳动MAXIMUM AXIAL RUNOUT TOLERANCE	0.075mm(负载920g)
最大径向跳动MAXIMUM RADIAL RUNOUT TOLERANCE	0.025mm(负载450g)
环境温度 AMBIENT TEMP	0℃----+50℃
环境湿度 AMBIENT HUM	20%----90%

CONFIRMED&ACCEPTED BY CUTOMER (客户确认&接受) COMPANY CHOP&SIGNATURE (盖章&签名)						型号/MODEL		
						57H241AG		
一般公差 TOLERANCE ±0.3/±3°	版本 REV.	年 月 日 DATE	变更番号 ECO NO.	变 更 内 容 REVISIONS	设计 BY	备 注 NOTE	REV.	A
设 计/DESIGNED		比例 SCALE	1:1	品 名 TITLE	步进电机规格书 STEPPING MOTOR SPECIFICATION		三视图 THIRD ANGLE PROJECTION	
审 核/CHECKED		单位 UNIT	mm					
		上海四横电机制造有限公司				页 SHEET	1/1	